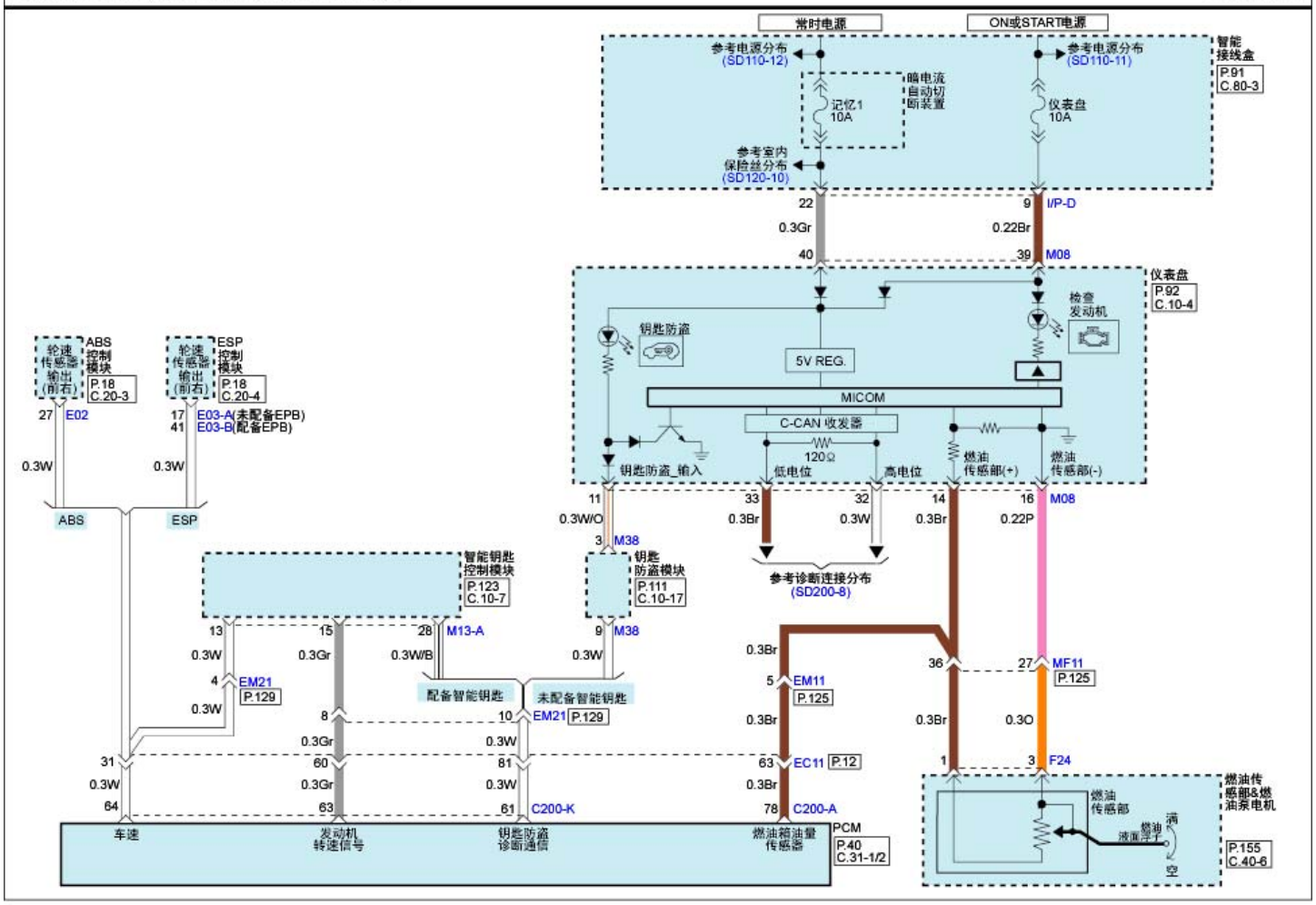发动机控制系统(G4NA : NU 2.0L MPI)(7) SD313-15